MAXUS HIDRO 20

Recuperador aq. central a pellets | Insertable hidro calefactor a pellets



Potência Nominal | Potencia Nominal	17,93kW
Rendimento | Rendimiento	89,9%
Potência entregue à água | Potencia entregada al agua	14,67kW
Potência para Compartimento | Potencia para la Estancia	3,26kW
CO(%) (13% O2) | CO(%) (13% O2)	0,014
NOx | COV | Particulas | NOx | COV | Partículas	129 | 1 | 18mg/m³
Consumo de Pellets (Min-Max) | Consumo de Pellets (Min-Max)	1,87~4,08Kg/h
Área de Aquecimento | Área Calefactable	440m³
Capacidade do depósito de Pellets | Capacidad depósito Pellets	20Kg
Saída de Fumos | Salida de Humos	Ø 80mm
Peso | Peso	150Kg
Dimensões (AxLxP) | Dimensiones (AxAxF)	750x770x770mm

O Maxus Hidro 20 é um recuperador a pellets que combina eficiência, conforto e um design contemporâneo, sendo uma excelente solução para aquecimento central e produção de águas sanitárias. O sistema de carregamento através de portinhola integrada permite um abastecimento de pellets simples e prático no dia a dia. Equipado com painel de controlo digital intuitivo, oferece ignição automática, programação horária, gestão automática da combustão em função da temperatura ambiente e monitorização do funcionamento através de códigos de erro, garantindo uma utilização eficiente, segura e confortável.

El Maxus Hidro 20 es un insertable de pellets que combina eficiencia, confort y un diseño contemporáneo, siendo una excelente solución para calefacción central y producción de agua caliente sanitaria. El sistema de carga mediante una compuerta integrada permite un llenado de pellets sencillo y práctico en el día a día. Equipado con un panel de control digital intuitivo, ofrece encendido automático, programación horaria, gestión automática de la combustión en función de la temperatura ambiente y supervisión del funcionamiento mediante códigos de error, garantizando un uso eficiente, seguro y confortable.

EAN: 5600863307374
Ref. Metlor: RCPAC20KW

desenho técnico | diseño técnico

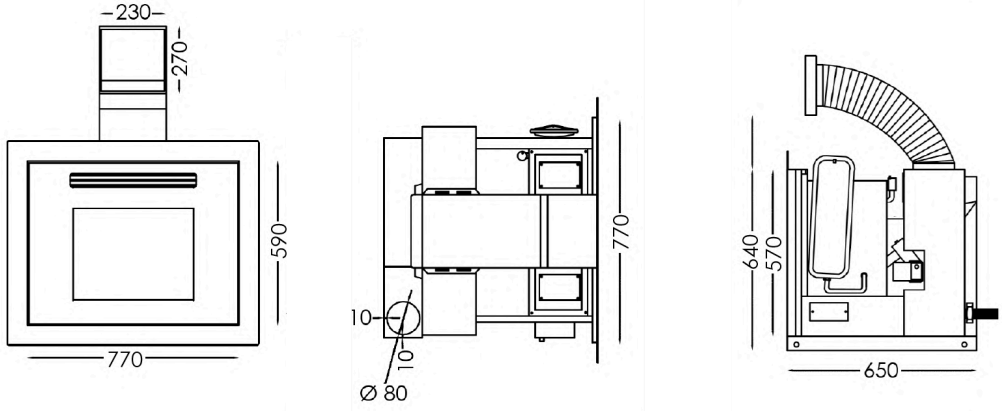

MAXUS HIDRO 20

Recuperador aq. central a pellets | Insertable hidro calefactor a pellets

componentes | componentes

A - Entrada de Pellets | Entrada de Pellets

B - Vaso de Expansão (só para o equipamento) | Vaso de expansion (solo para el insertable)

C - Entrada de água 3/4" | Entrada de agua 3/4"

D - Saída de Esgoto | Salida de desagüe

E - Enchimento | Llenado

F - Saída de água 3/4" | Salida de agua 3/4"

G - Saída de Fumos Ø 80mm | Salida de humos Ø 80 mm

H - Depósito de Pellets | Depósito Pellets

I - Entrada de Ar | Entrada de aire

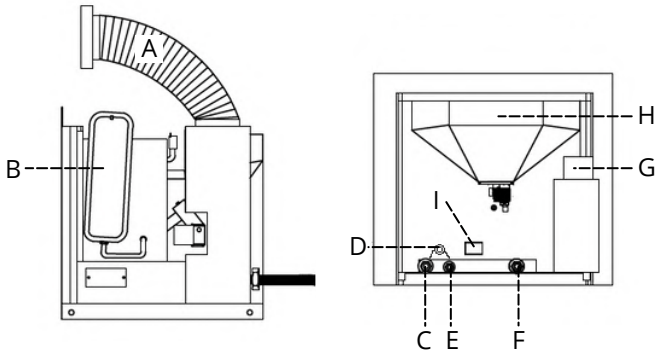

para o instalador | para el instalador

O recuperador deve ser montado em lugar onde tenha acesso a uma tomada elétrica com terra, e a uma chaminé ou parede exterior para a saída dos gases. Assim como uma saída de esgoto, alimentação de água da rede com mínimo 150kPa (1,5bar) de pressão, acesso á ida e retorno da alimentação dos emissores.
As distâncias mínimas entre o aparelho e entradas de ar (janelas, portas ou grelhas de ventilação) são de 1.2m na horizontal e vertical e entre o aparelho e material combustí-vel são de 1,5m. Atenção no local de montagem tem que existir ar em abundância. Coloque uma grelha de entrada de ar se necessário no mínimo de 100cm2 de modo a não ser possível a sua obstrução. Se existir ventiladores extratores no mesmo compartimento estes podem causar problemas na evacuação dos fumos quando em funcionamento.

La insertable debe ser instalada en lugar donde tenga acceso a conexión eléctrica con toma de tierra, y a una chimenea o pared exterior para la salida de gases. También necesita un desagüe, una toma de agua de red con presión mínima de 150kPa (1,5 bar) y por último deberá tener acceso a la ida y el retorno del circuito de calefacción que alimenta los emisores. Las distancia mínima entre el aparato y entradas de aire (ventanas, puertas o rejillas de ventilación) será de 1,2m en horizontal y vertical. La distancia mínima a materiales combustibles será de 1,5m. Atenção no local de montagem tem que existir ar em abundância. Coloque uma grelha de entrada de ar se necessário no mínimo de 100cm2 de modo a não ser possível a sua obstrução. Se existir ventiladores extratores no mesmo compartimento estes podem causar problemas na evacuação dos fumos quando em funcionamento. Atención: En el lugar de montaje tiene que existir circulación de aire en abundancia. Coloque una rejilla para entrada de aire con un mínimo de 100 cm2 , de manera que nunca quede obstruida. Si existiesen ventiladores o extractoras de gases en la misma estancia del aparato, al ponerse en funcionamiento, estos podrían causar problemas en la evacuación de humos de la hidro-estufa. Abra una Ventana o úselos con baja velocidad.

NOTA: Não realizar tarefas para as quais não foi o equipamento concebido.
NOTA: No realizar tareas para las que no se ha diseñado el equipo.

Ler e seguir o manual de instruções e as condições da garantia
Leer y seguir el manual de instrucciones y las condiciones de la garantía

instalação (exemplo) | instalación (ejemplo)

Instalação hidráulica com Acumulador para A.Q.S. e Válvula termostática
Instalación hidráulica con acumulador para A.C.S. y válvula termostática

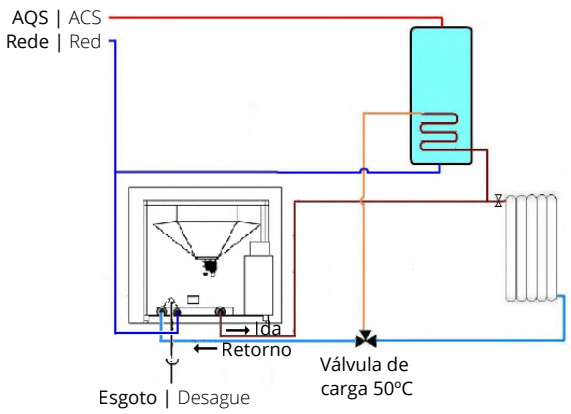

Instalação hidráulica com Acumulador para A.Q.S. e Válvula de 3 vias elétrica
Instalación hidráulica con acumulador para A.C.S y válvula de 3 vías motorizada

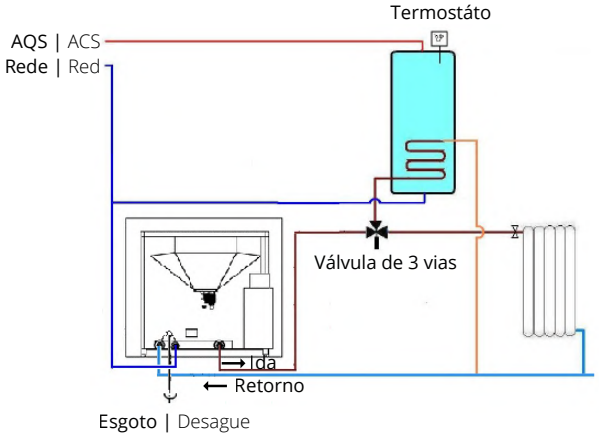

GRUPO METLOR
Metalúrgica do Eucalipto
Rua da Corredoura, Nesprido - 3505-246 Viseu - PORTUGAL
Telf. 232 931 171 email. geral@metlor.com www.metlor.com

metlor.com